D8

WYMAGANE ŚWIATŁO PRZEJŚCIA	S	90
	H	204
WYMIAR W ŚWIETLE OŚCIEŻNICY DRZWI	S	94,5
	H	204
ZEWN. WYMIAR OŚCIEŻNICY ZESTAWU	S	273
	H	209
WYMIAR OTWORU W ŚWIETLE MURU	S	275
	H	210

OPIS

Ścianka z drzwiami jednoskrzydłowymi, prawymi, przylgowymi.

FUNKCJA OTWIERANIA

Drzwi jednoskrzydłowe, rozwierane, pozostałe pola nieotwierane.

AKCESORIA

- Jeden zamek z możliwością zastosowania zwykłej wkładki patentowej lub wkładki o podwyższonych parametrach technicznych
- Trzy zawiasy z możliwością regulacji
- Osłonki na zawiasy
- Po obu stronach skrzydła klamki proste, stalowe, z szyldem
- Na dole drzwi zamontowana listwa opadająca.

SCHEMAT:

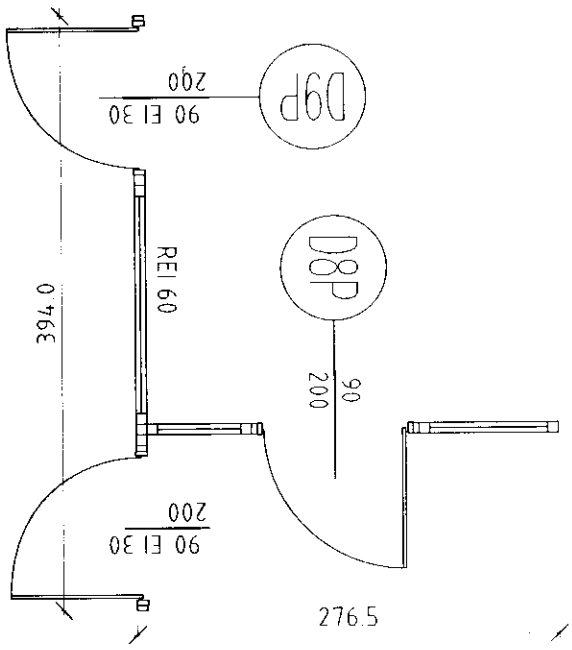

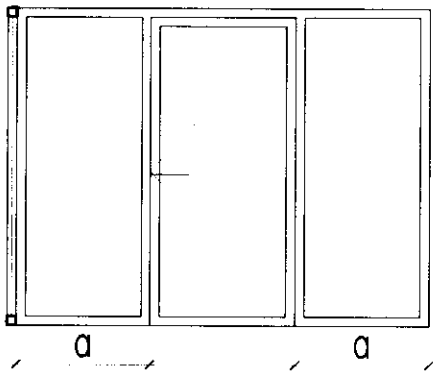

LOKALIZACJA:	Piętro
ILOŚĆ:	1